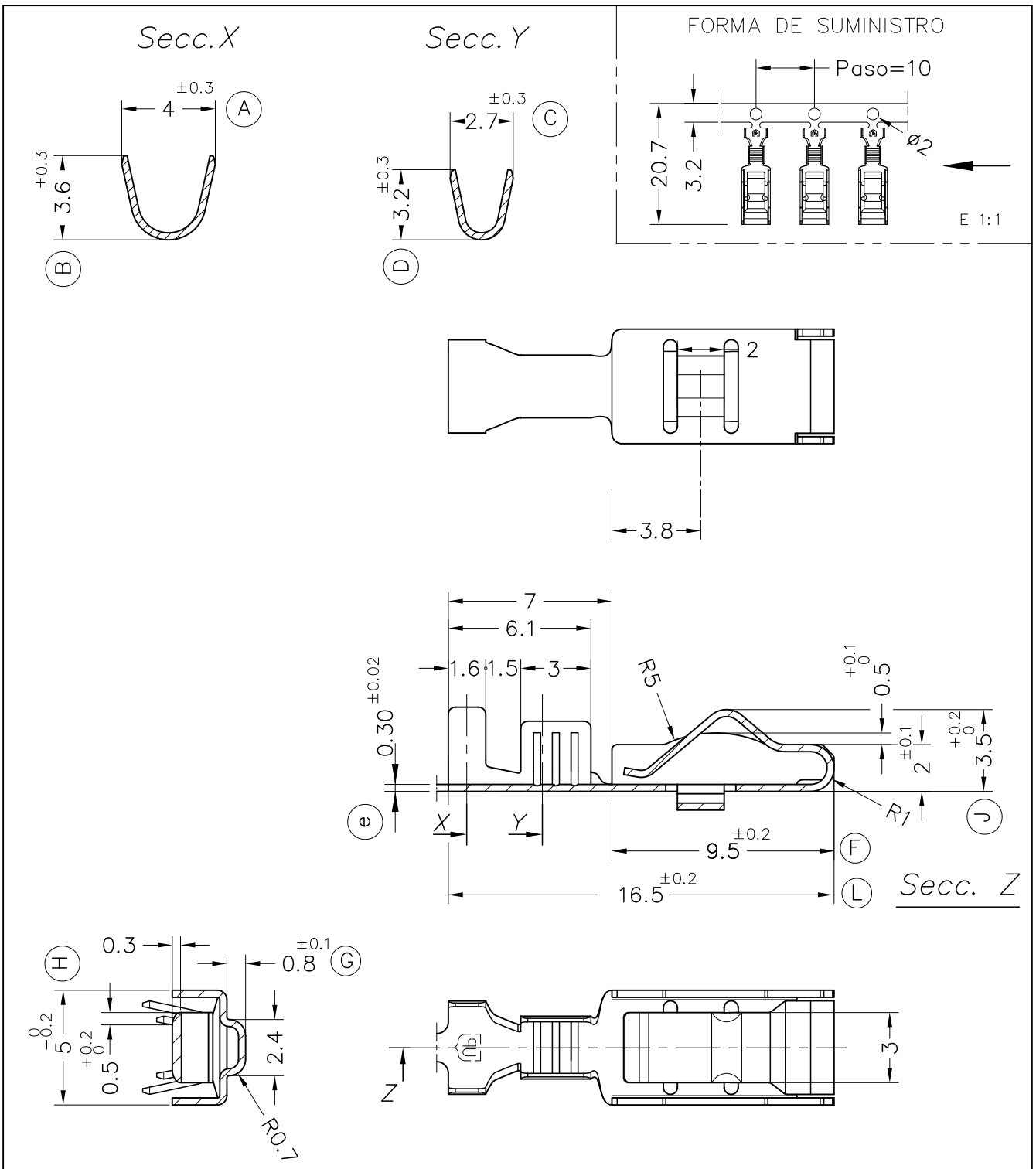

		Bronce* CuSn6	0.75÷1.5mm.^{2}	2.5mm.Máx						01	Act. rev.	08/10/12
8862.31	Pre-estañado									00	1ª Edición	28/01/11
Referencias	Acabados	Material	Sección Conductor	ø Aislante	Para Macho	A	B	C	D	Rev.	Modificación	Fecha

ESCUBEDO
Especialitats Elèctriques Escubedo S.A.

TERMINAL CONTACTO

– WEDGE BASE LAMP/ LAMPARA SIN ZOCALO 21/5w –

DIBUJADO	JCS	28/01/11				FORMATO	A4v
CONTROL	FAT	28/01/11	NORMAS MATERIALES	NORMAS DIMENSIONALES	TOLERANCIAS GENERALES	NOMBRE	PT8862 "C"
ESCALA	4/1		EN1654*	Especiales	±0.2	REF.	8862.xx