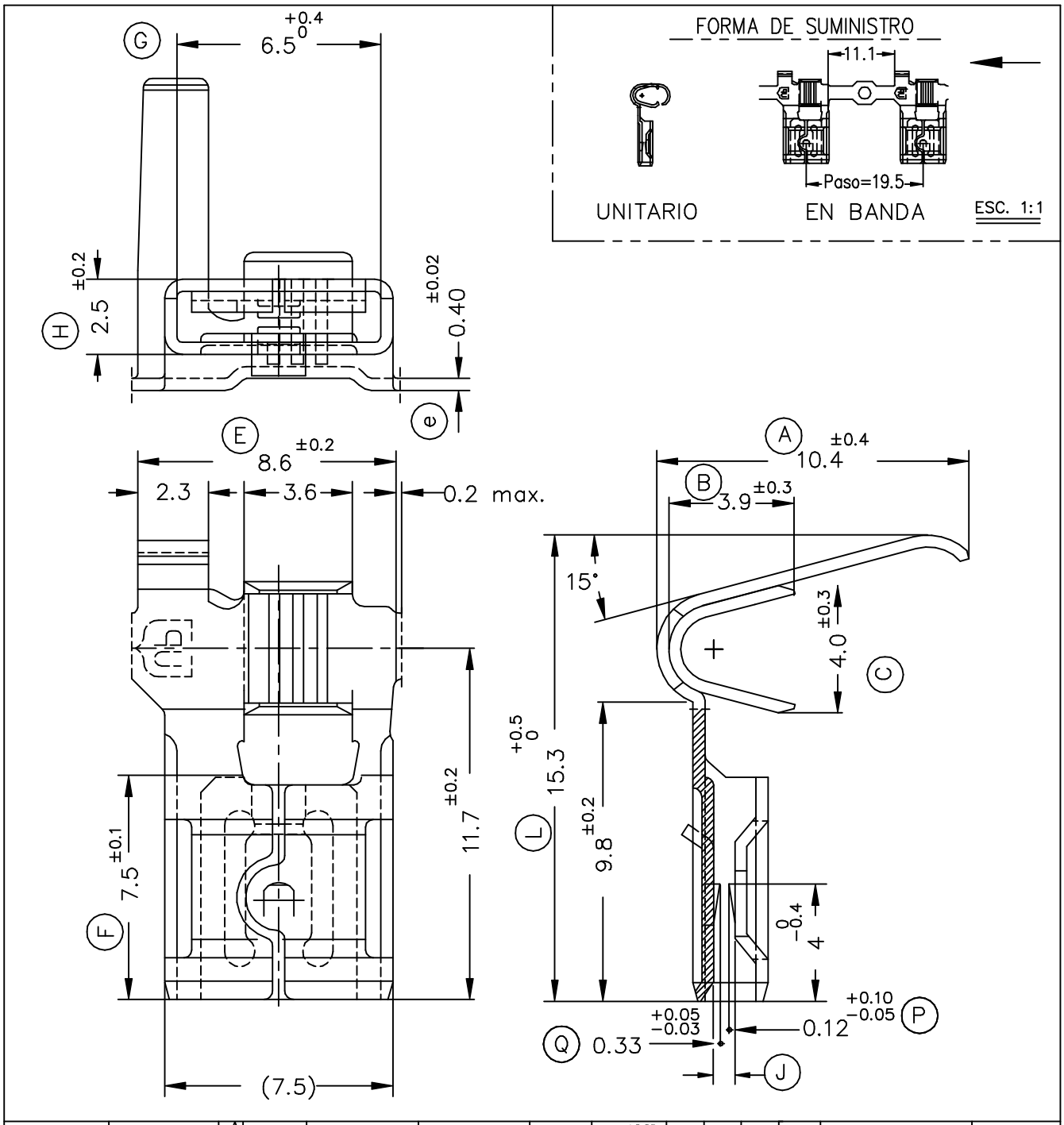

Referencias	Acabados	Material	Sección Conductor	ø Aislante	Para Macho	J	B	C	D	Rev.	Modificación	Fecha
5722.70	Natural	Alpaca CuNi18Zn20	1÷2.5mm²	2.7÷3.8mm.	6.3x0.8	0.70 ±0.05				07	Tol. Cota G	16/02/07
5722.32	Estañado	Bronce* CuSn6				0.70 +0.05 −0.1				06	Quitar tope macho	07/06/06
5722.31	Pre-estañado									05	Cambio reten.	28/06/00
5722.30	Natural									04	Añadir 5722.70	11/02/00
5722.24	Pre-Niq.	Acero				0.70 ±0.05				03	Añadir Ref.	30/11/98
5722.02	Estañado	Latón* CuZn30				0.70 +0.05 −0.1				02	Cota L: 15.3	13/05/98
5722.01	Pre-estañado									01	Cajetín	27/01/97
5722.00	Natural									00	1ª Edición	09/09/96

ESCUBEDO
Especialitats Elèctriques Escubedo S.A.

Terminal Bandera Hembra Serie 6.3
Seguridad y Baja Inserción

Terminales UP Electricos

DIBUJADO	Gemma	09/09/96			FORMATO	A4v
CONTROL	F.Adamuz	09/09/96	NORMAS MATERIALES	NORMAS DIMENSIONALES	TOLERANCIAS GENERALES	NOMBRE PT5722 "C"
ESCALA	5/1		EN1654*	Din 46346	±0.2 ±2°	REF. 5722.xx