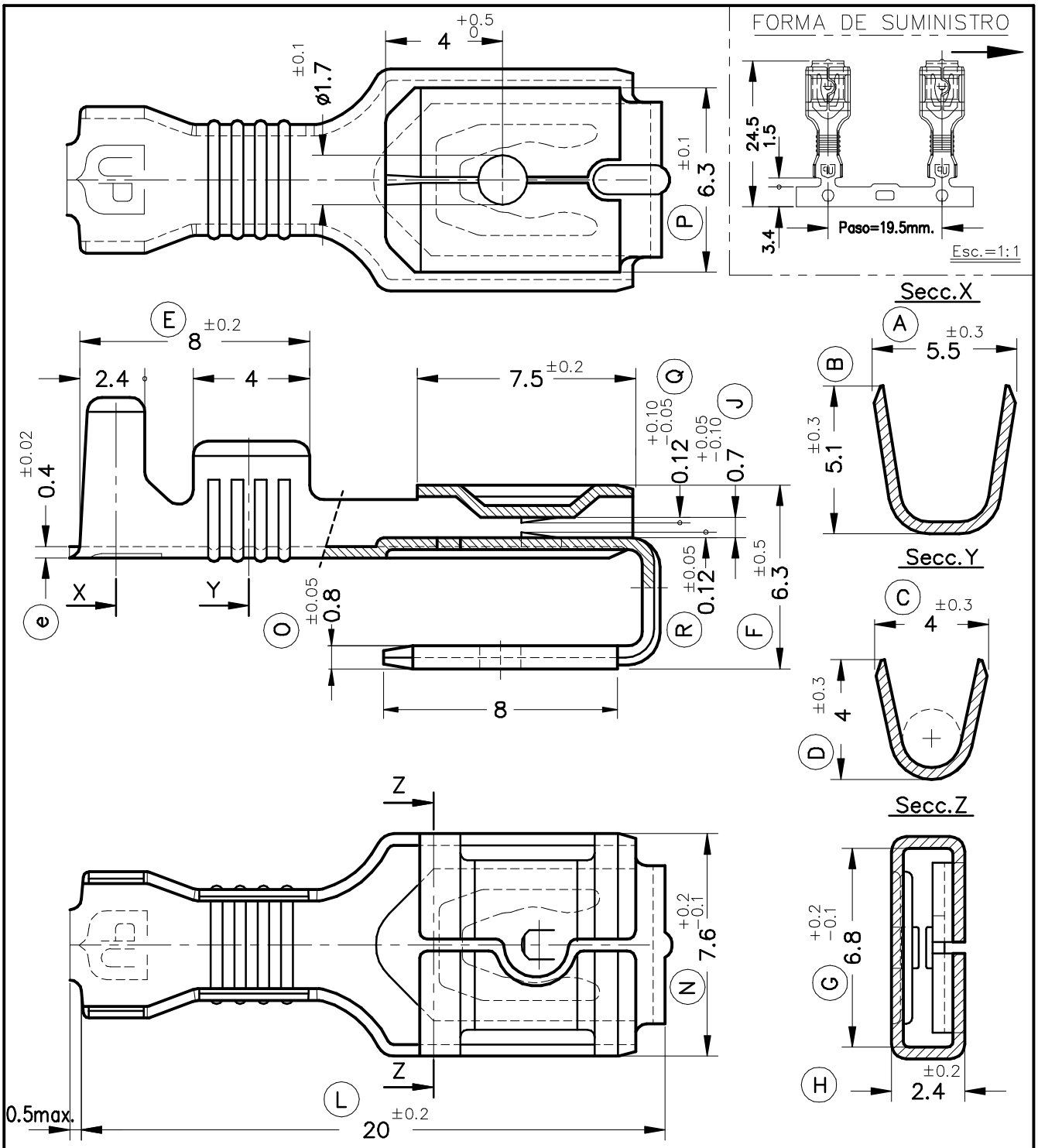

Referencias	Acabados	Material	Sección Conductor	ø Aislante	Para Macho	A	B	C	D	Rev.	Modificación	Fecha
5233.31	Pre-Estañado	Bronce* CuSn6	1÷2.5mm.²	2.7÷4.3mm.	6.3x0.8							
5233.30	Natural											
5233.24	Pre-Niq.	Acero								02	Cota Ⓗ (2.5->2.4)	03/01/07
5233.01	Pre-Estañado	Latón* CuZn30								01	Quitar tope macho	06/10/06
5233.00	Natural									00	1ª Edición	28/07/06

ESCUBEDO
Especialitats Elèctriques Escubedo S.A.

TERMINAL MIXTO MACHO Serie 6.3
Baja Inserción

Terminales UP Electricos

DIBUJADO	V.Roura	28/07/06	FORMATO	A4v	
CONTROL	F.Adamuz	28/07/06	NOMBRE	PT5233 "C"	
ESCALA	5/1		REF.	5233.xx	

NORMAS MATERIALES	NORMAS DIMENSIONALES	TOLERANCIAS GENERALES
EN1654*	Especiales	±0.2 ±2°