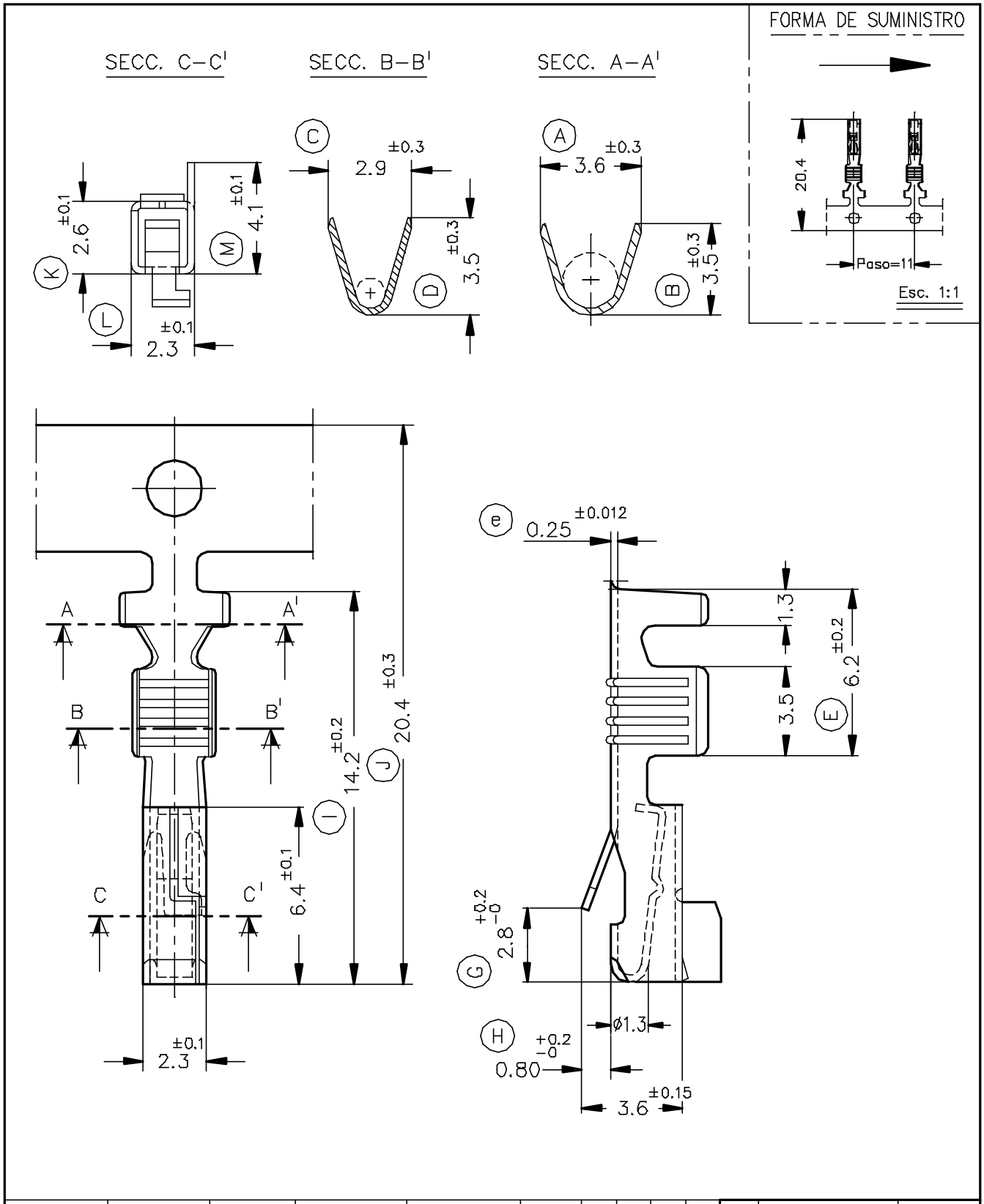

8631.31	Pre-Estañado	Bronce CuSn6	1÷1.5mm.²	1.9÷2.4mm.								
8631.30	Natural									00	1ª Edición	10/10/94
Referencias	Acabados	Material	Sección Conductor	ø Aislante		A	B	C	D	Rev.	Modificación	Fecha

ESCUBEDO Especialitats Elèctriques Escubedo S.A.	TERMINAL HEMBRA				Terminales UP Electricos	
DIBUJADO	Gemma	10/10/94			FORMATO	A4v
CONTROL	F.Adamuz	10/10/94	NORMAS MATERIALES	NORMAS DIMENSIONALES	TOLERANCIAS GENERALES	NOMBRE PT8631 "C"
ESCALA	5/1		DIN17670	Especiales	±0.2 ±2°	REF. 8631.xx