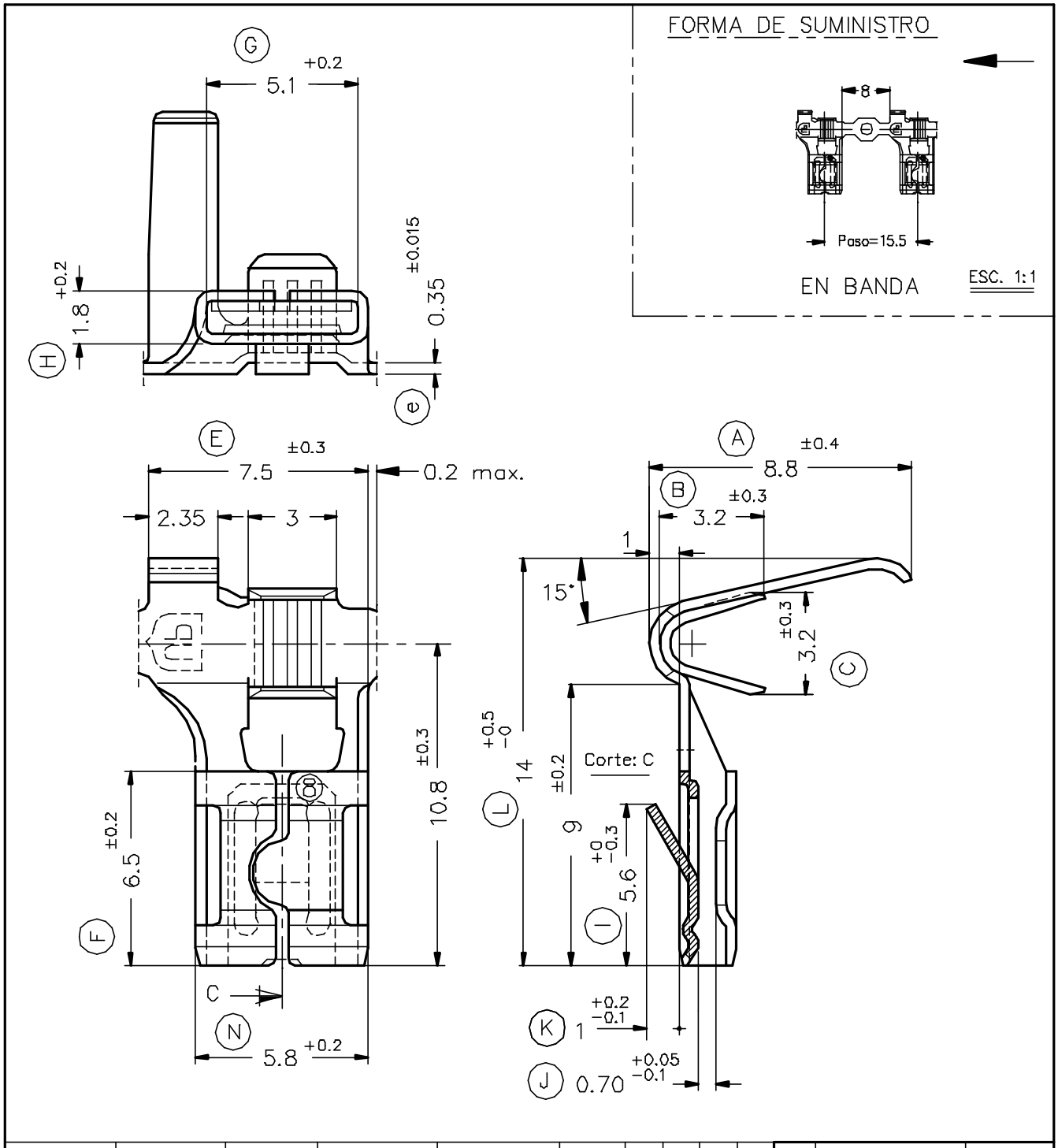

Referencias	Acabados	Material	Sección Conductor	ø Aislante	Para Macho	A	B	C	D	Rev.	Modificación	Fecha
5315.32	Estañado	Bronce CuSn6	0.5÷1.5mm²	1.9÷3.3mm.	4.8x0.8							
5315.31	Pre-Estañado											
5315.30	Natural											
5315.24	Pre-Niq.	Acero										
5315.02	Estañado	Latón CuZn30										
5315.01	Pre-Estañado											
5315.00	Natural									00	1ª Edición	17/04/00

ESCUBEDO
Especialitats Elèctriques Escubedo S.A.

TERMINAL BANDERA HEMBRA Serie 4.8
Baja Inserción y Retención

Terminales UP Electricos

DIBUJADO	Gemma	17/04/00				FORMATO	A4v
CONTROL	F.Adamuz	17/04/00	NORMAS MATERIALES	NORMAS DIMENSIONALES	TOLERANCIAS GENERALES	NOMBRE	PT5315 "C"
ESCALA	5/1		DIN17670	Especiales	±0.2 ±2°	REF.	5315.xx