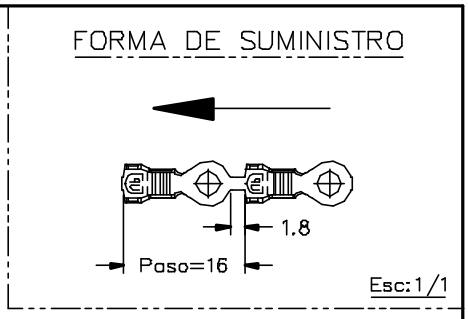

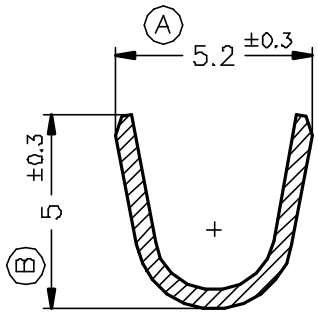

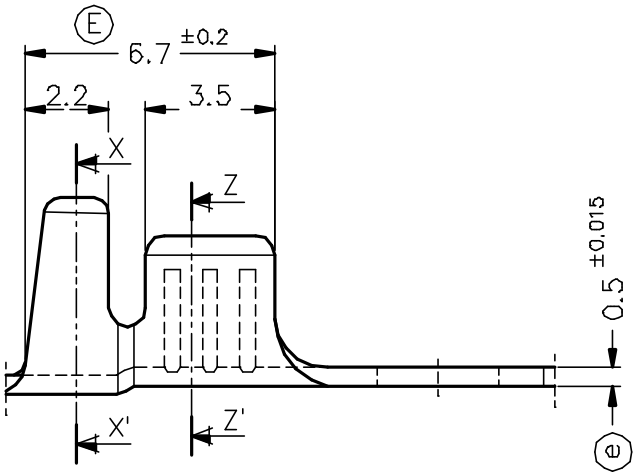

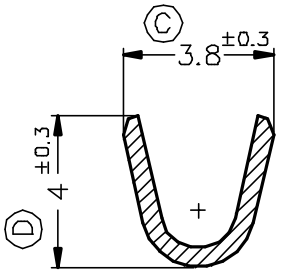

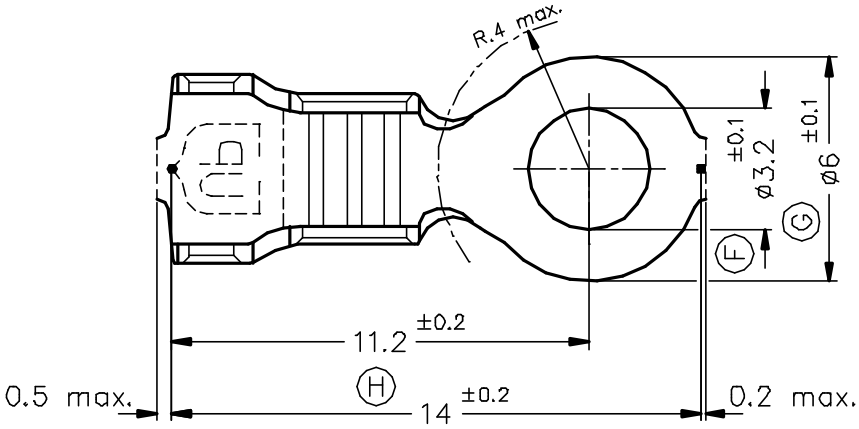

Referencias	Acabados	Material	Sección Conductor	ø Aislante		A	B	C	D	Rev.	Modificación	Fecha
3451.32	Estañado	Bronce CuSn6	0.75÷2mm.^{2}	2.5÷3.5mm.								
3451.30	Natural											
3451.24	Pre–Niq.	Acero										
3451.02	Estañado	Latón CuZn30										
3451.00	Natural									00	1ª Edición	13/12/01

ESCUBEDO
Especialitats Elèctriques Escubedo S.A.

TERMINAL PARA TORNILLO ø6 A3–2.5

Terminales UP Electricos

DIBUJADO	Gemma	25/07/01			FORMATO	A4v
CONTROL	F.Adamuz	25/07/01	NORMAS MATERIALES	NORMAS DIMENSIONALES	NOMBRE	PT3451 "C"
ESCALA	5/1		DIN17670	Especiales	REF.	3451.xx

TOLERANCIAS GENERALES: ±0.2 ±2°