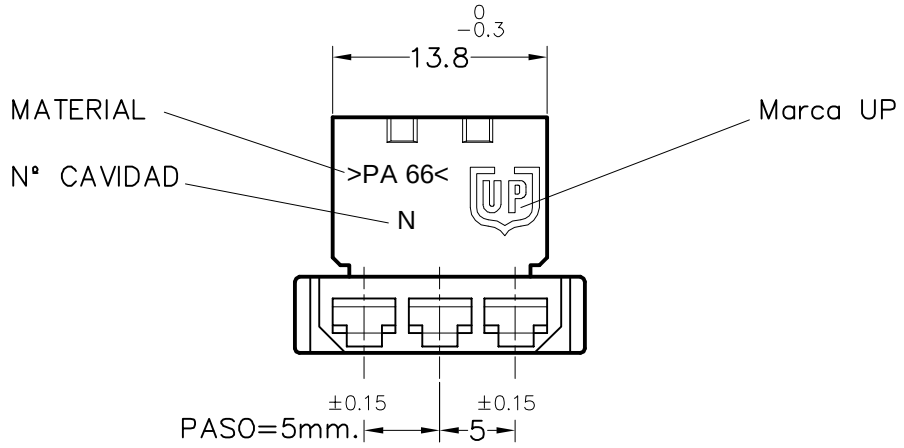

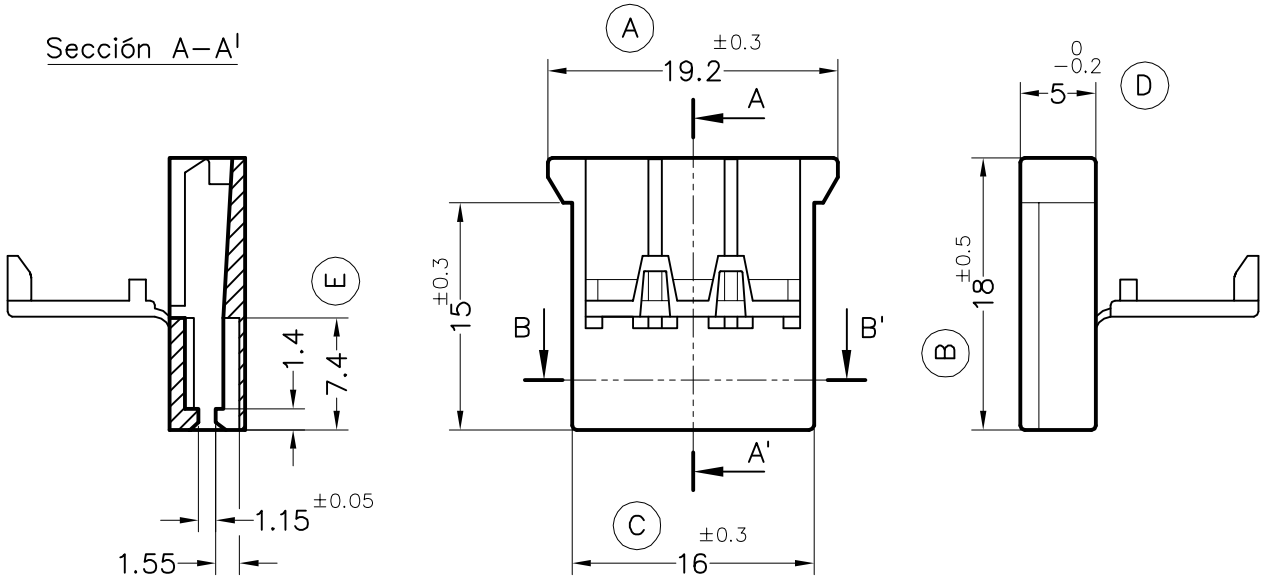

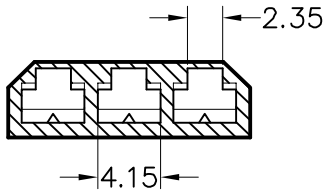

Sección B–B'

2287315	Negro	PA66V2	3V		01	Marcaje	25/02/13
2287310	Natural				00	1ª Edición	19/10/09
Referencia	Acabado	Material	Nº Vias	A	Rev.	Modificación	Fecha

ESCUBEDO
Especialitats Elèctriques Escubedo S.A.

CONECTOR PORTA HEMBRA 2.8
CON TAPA

Terminales UP Electricos

DIBUJADO	V.Roura	19/10/09			FORMATO A4Va
CONTROL	F.Adamuz	19/10/09	NORMAS MATERIALES	NORMAS DIMENSIONALES	TOLERANCIAS GENERALES	NOMBRE PT–C482
ESCALA	2/1		Especiales	Especiales	±0.25	REF. 2287310