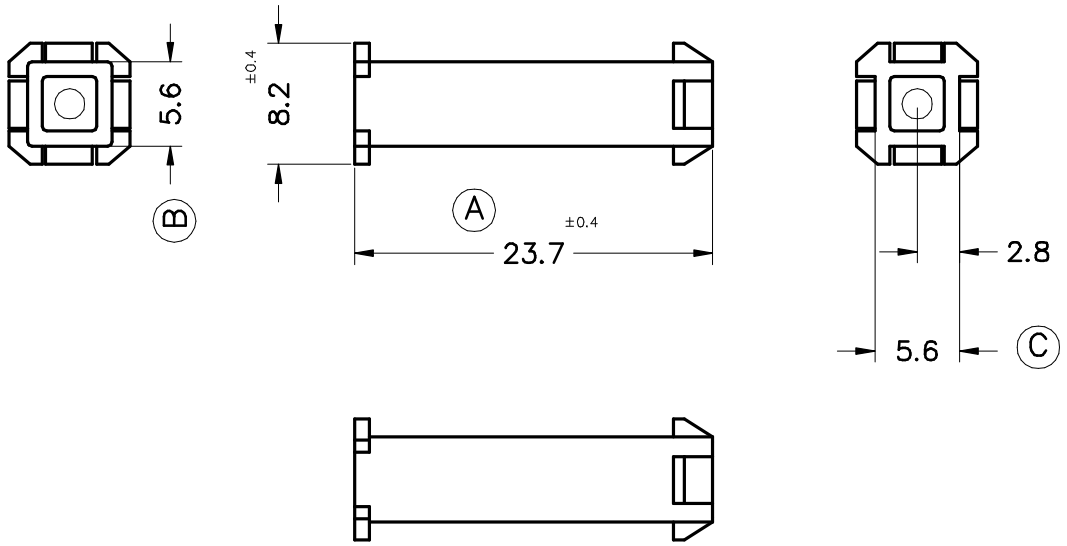

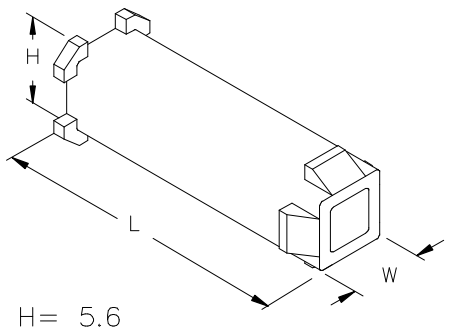

H= 5.6
L= 23.7
W= 5.6

ESC 2/1

2202130	Natural	PA66V0	1V				
2202110	Natural	PA66V2	1V		00	1ª Edición	20/12/04
Referencia	Acabado	Material	Nº Vias	A	Rev.	Modificación	Fecha

ESCUBEDO
Especialitats Elèctriques Escubedo S.A.

CONECTOR 1 VÍA HEMBRA MINI UP-LOK

Terminales UP Electricos

DIBUJADO	V. Roura	20/12/04
CONTROL	F.Adamuz	20/12/04
ESCALA	2/1	

NORMAS MATERIALES	NORMAS DIMENSIONALES	TOLERANCIAS GENERALES
Especiales	Especiales	±0.3

FORMATO	A4Va
NOMBRE	PT-C197
REF.	2202110