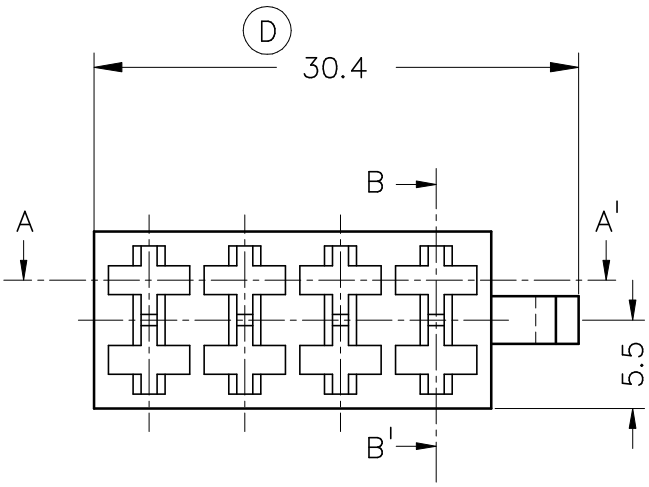

Secc. B–B'

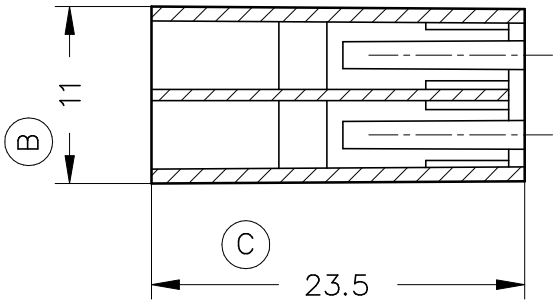

Secc. A–A'

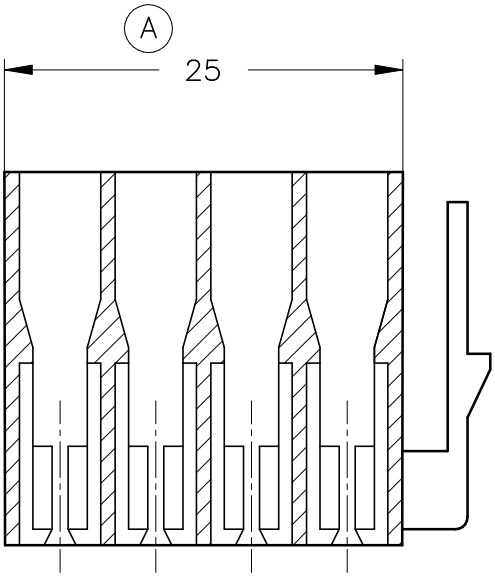

					01	Indicar polarización	21/11/02
2100917	Marrón	PA66V2	8V		00	1° Edición	27/07/95
Referencia	Acabado	Material	Nº Vias	A	Rev.	Modificación	Fecha

ESCUBEDO
Especialitats Elèctriques Escubedo S.A.

Conector para Timer 2.8

Terminales UP Electricos

DIBUJADO	J. Manyer	27/07/95			FORMATO	A4Va
CONTROL	F.Adamuz	27/07/95	NORMAS MATERIALES	NORMAS DIMENSIONALES	NOMBRE	PT–C060A
ESCALA	2/1		Especiales	Especiales	REF.	2100917
				TOLERANCIAS GENERALES ±0.25		